TEMPESTA

OBLO

DEDICATO AL MARE
FATTO CON PASSIONE IN ITALIA

Fondata nel 1972 da Gianni e Giuseppe Tempesta, la nostra azienda è stata una dei primi produttori di equipaggiamenti e accessori per l'Industria Nautica.
Oggi siamo tra i principali attori del panorama mondiale nella produzione di soluzioni su misura per yacht e tutto ciò che naviga in mare.
Il nostro obiettivo è sempre stato quello di conciliare l'unicità dell'artigianato italiano con le tecnologie più avanzate per creare prodotti di design, funzionali, affidabili ed innovativi.
Questo patrimonio è garantito dalla seconda generazione della Famiglia Tempesta che guida l'azienda affrontando le sfide future con passione e dedizione.

OBLO
DAI LUCE ALLE CABINE

I nostri oblò sono realizzati in quattro diverse forme: rotondo, ovale, ellittico e rettangolare.

I nostri standard e modelli sono conformi alle norme CE, Short Range e Unrestricted Navigation secondo le regole RINA.

CE
CLASS

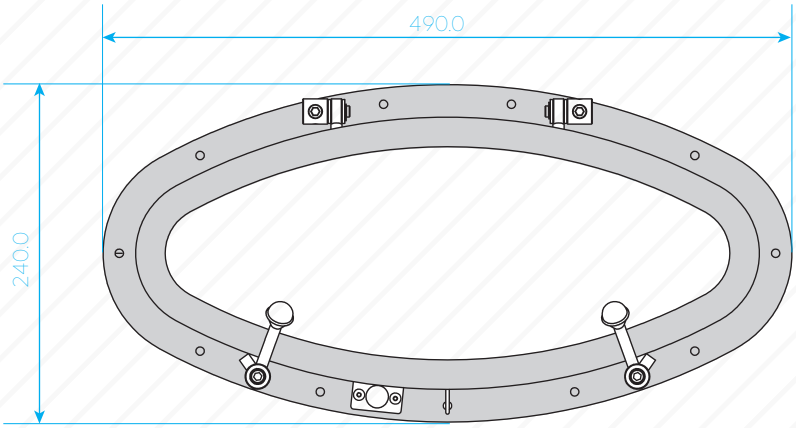

T 01

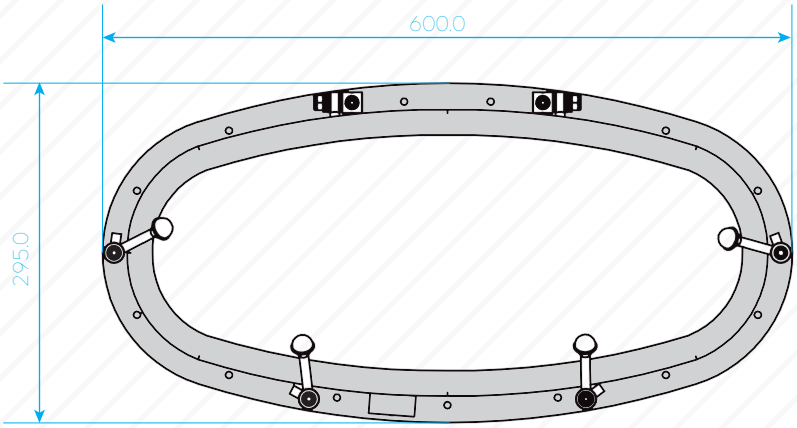

T 02

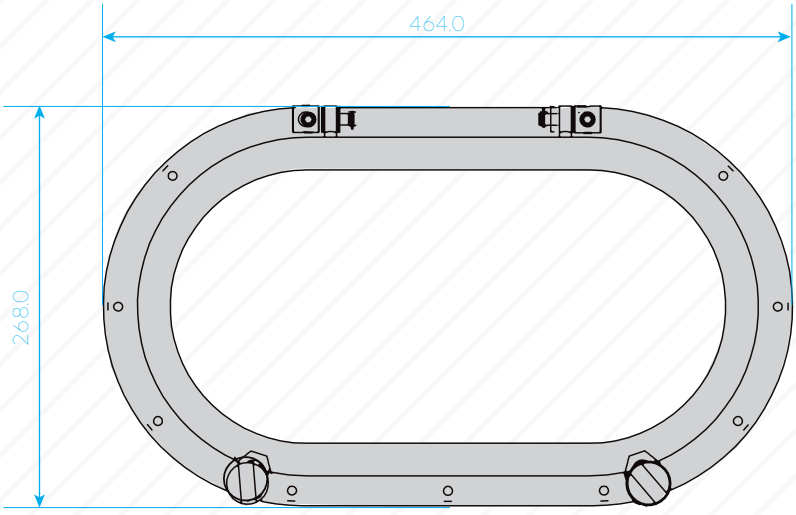

T 04

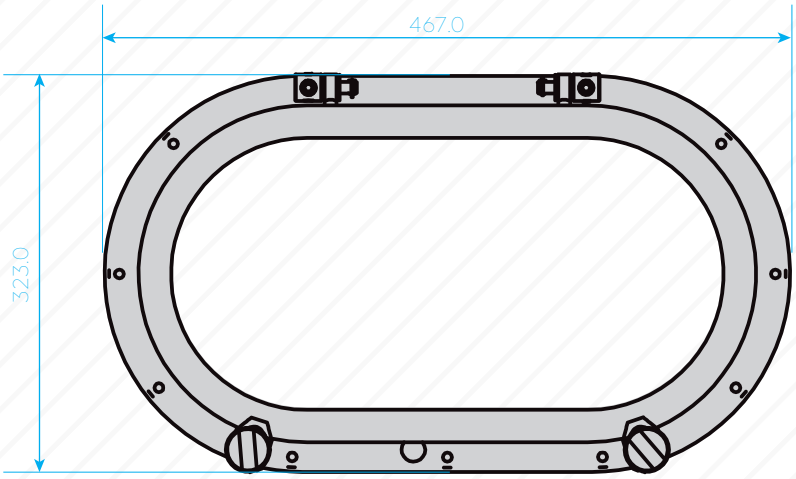

T 05

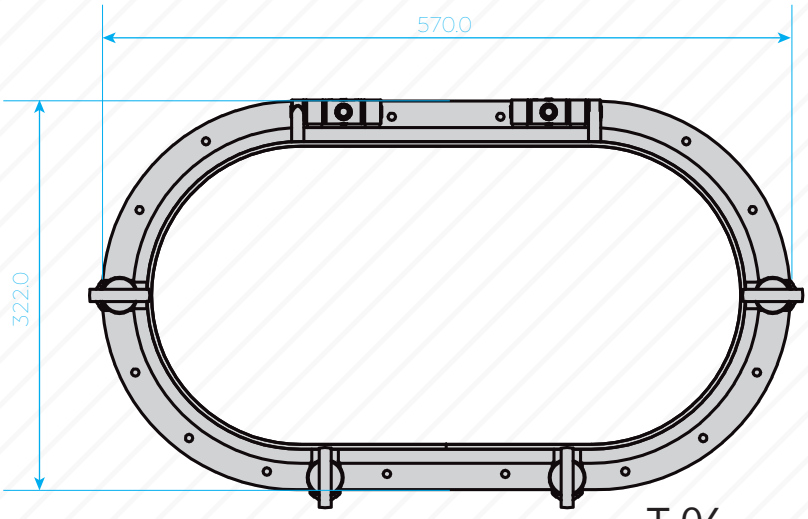

T 06

CE CLASS

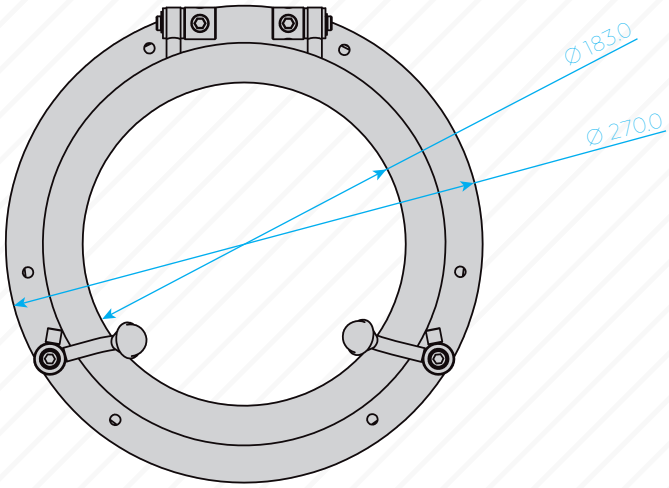

T 08

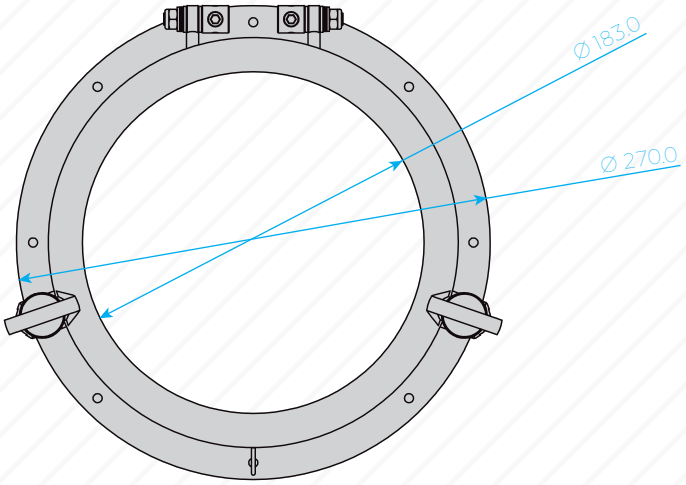

T 09

RINA TYPE APPROVAL

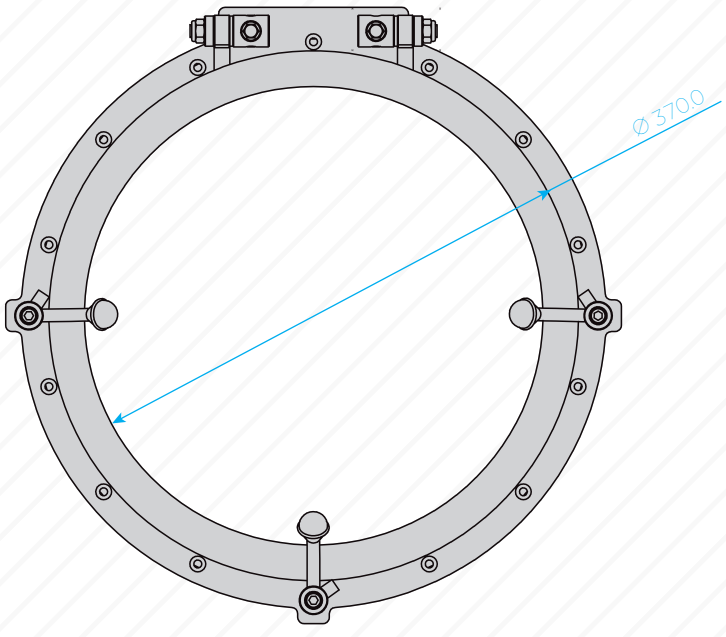

T 10

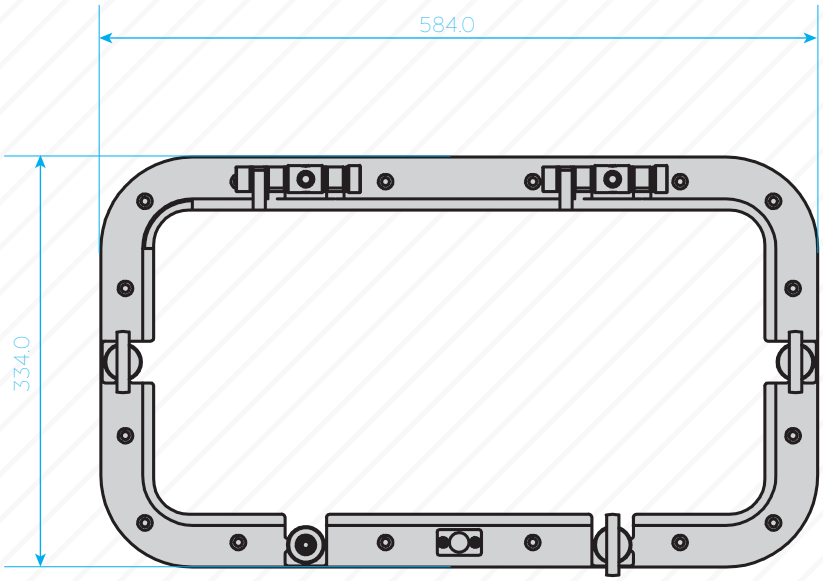

T 11.101

RINA TYPE APPROVAL

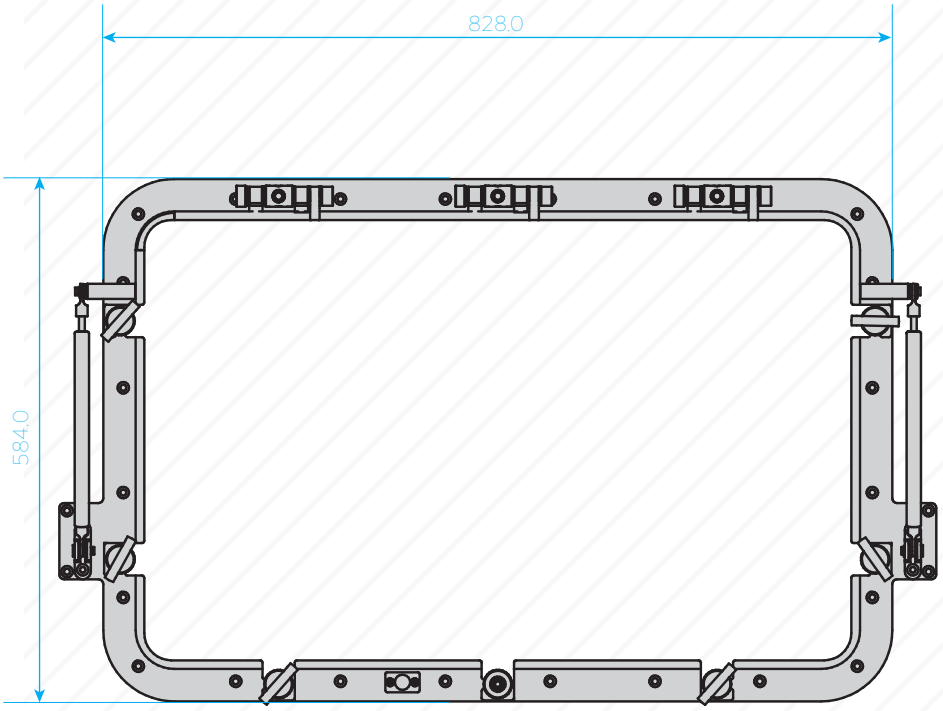

T 11.102

REFERENZE

RIVIERA

FERRETTIGROUP

Benetti
ITALIAN EXCELLENCE SINCE 1873

TANKOA
ITALIAN YACHTS

VAN DER VALK
SHIPYARD

TWO OCEANS
MARINE MANUFACTURING

NEXT
YACHT GROUP

ALIA
YACHT BUILDERS

INACE
SUPERYACHTS

South Red Sea
SHIPYARD

EURO MARINE
SHIPYARDS

OTAM

WIDER

MANGUSTA

OKEAN

ALPHA
CUSTOM YACHTS

RIZZARDI
POWERING THE FUTURE

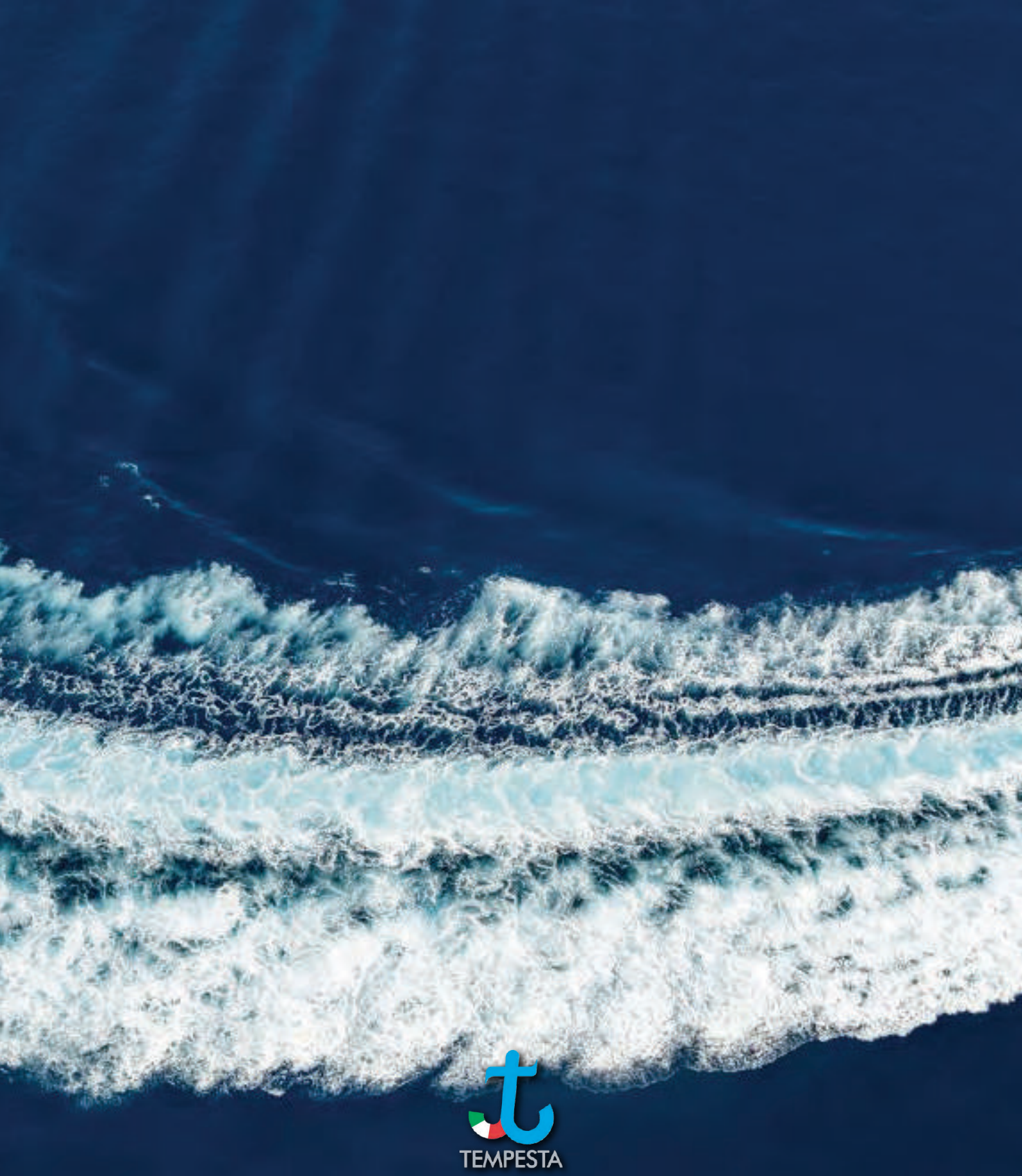

TEMPESTA

www.allufertempesta.com
Mail: info@allufertempesta.it - Ph.:+39077388180
04018 Sezze (Italy)

instagram/allufertempesta - youtube/allufertempesta